Instrução Técnica

Retirar Estai de Contra Poste

ENERGISA/GTCD-IT/Nº246/2019

SUMÁRIO

1- OBJETIVO 6
2- APLICAÇÃO 6
3- PREMISSAS 6
4- DOCUMENTAÇÃO NORMATIVA DE REFERÊNCIA 6
5- SEQUÊNCIA DE TAREFAS 6
5.1- Identificar Riscos: 1, 2, 7, 13, 20 e 21 11
6- SISTEMAS E EQUIPAMENTOS 11
7- INDICADORES 12
8- SISTEMA DE GESTÃO DA QUALIDADE 12
9- VIGÊNCIA 13
10- APROVAÇÃO 13

LEGENDA

IDENTIFICADOR	DESCRIÇÃO
N/A	Não se Aplica
EPC	Equipamento de Proteção Coletivo
EPI	Equipamento de Proteção Individual
ICA	Instrução de Controle Ambiental
LDMT	Linha de Distribuição de Média Tensão
NR	Norma Regulamentadora

VERSÃO DO DOCUMENTO

Este documento foi preparado por:

NOME DO COLABORADOR	CONTATO (EMAIL)
Augustin Gonzalo Abreu Lopez	augustin@energisa.com.br
Vanildo Costa Cavalcante	manutencao@energisa.com.br

Recursos envolvidos nas Reuniões:

NOME DO COLABORADOR	EMPRESA	CONTATO (EMAIL)
Augustin Gonzalo Abreu Lopez	EPB/EBO	augustin@energisa.com.br
Vanildo Costa Cavalcante	EPB/EBO	manutencao@energisa.com.br

Versões:

VERSÃO	DATA	REVISADO POR
0000	24/04/2019	Ricardo Campos Rios

IDENTIFICAÇÃO DO PROCESSO

NÍVEL	DETALHAMENTO
CATEGORIA	Negócio
MACROPROCESSO	Gerir Manutenção
PROCESSO	Realizar Manutenção em Redes de MT e BT
SUBPROCESSO	Executar Manutenção Programada
ATIVIDADE	Retirar Estai de Contra Poste

1- OBJETIVO

Fornecer aos profissionais de construção e manutenção das empresas do Grupo Energisa, informações e instruções específicas para a retirada de estai de contra poste em linha de distribuição aérea - LDMT.

2- APLICAÇÃO

Destina-se aos eletricistas/técnicos das empresas do Grupo Energisa, e das empresas contratadas, que executam serviços de construção e manutenção no Sistema Elétrico de Potência.

3- PREMISSAS

- Número Mínimo de Colaboradores Habilitados – 02 colaboradores;
- Tempo Médio Previsto de Execução (da tarefa) – 50 min / unidade;
- Treinamento e capacitação necessários:
  - NR 10 Módulo Básico e Complementar;
  - Os colaboradores devem atender ao item Habilitação, Qualificação, Capacitação e Autorização dos Profissionais, conforme Norma Regulamentadora NR-10, NR-12 e NR-35 do Ministério do Trabalho e Emprego.
- Segurança: Atender as premissas da Instrução Técnica **ENERGISA/C-GTCDIT/Nº061/2018 - Ações Preventivas de Segurança**. Ela é uma referência genérica das tarefas preliminares de segurança e tem por objetivo orientar a execução dos trabalhos nas práticas de segurança.
- Meio Ambiente: Atender as premissas da Norma de Meio Ambiente (PRO 201). Ele é uma referência genérica das tarefas referentes aos cuidados com o meio ambiente e tem por objetivo orientar as práticas da prevenção de danos ao meio ambiente.

4- DOCUMENTAÇÃO NORMATIVA DE REFERÊNCIA

- NR 10;
- NR 35.

5- SEQUÊNCIA DE TAREFAS

EXECUTAR TAREFAS PRELIMINARES:

⇒ ENERGISA/C-GTCD-IT/Nº006/2018 - Preencher APR (Avaliação Preliminar de Risco);
⇒ ENERGISA/C-GTCD-IT/Nº007/2018 - Emissão e encerramento de autorização de execução de serviços ao COI;
⇒ ENERGISA/C-GTCD-IT/Nº008/2018 - Posicionar e retirar veiculo;
⇒ ENERGISA/C-GTCD-IT/Nº009/2018 - Sinalizar área de trabalho;
⇒ ENERGISA/C-GTCD-IT/Nº010/2018 - Instalar de linha da vida;
⇒ ENERGISA/C-GTCD-IT/Nº011/2018 - Instalar, escalar e retirar escada;
⇒ ENERGISA/C-GTCD-IT/Nº225/2018 - Utilizar veículo com cesto aéreo;
⇒ ENERGISA/C-GTCD-IT/Nº016/2018 - Recolher e armazenar ferramentas e equipamentos;
⇒ ENERGISA/C-GTCD-IT/Nº017/2018 - Regularizar e limpeza da área de trabalho;
⇒ ENERGISA/GTCD-IT/Nº048/2019 - Executar Operação das Alavancas do Guindauto;
⇒ ENERGISA/C-GTCD-IT/Nº018/2018 - Instalar de conjunto de içamento.

Procedimentos para a retirada de estai de contra poste

NOTAS:

1. Normalmente este tipo de ocorrência se dá devido a alterações no traçado da rede;
2. O caso mais comum é o prolongamento de rede, cuja a continuidade do condutor no sentido oposto ao poste, promove a compensação. Nesta condição o uso do estai torna-se desnecessário;
3. A equipe deve analisar criteriosamente em campo, os riscos relacionados à retirada do estai da estrutura, possíveis impactos nas estruturas onde o mesmo está instalado.

RETIRANDO MATERIAL DESGASTADO

- Acondicionar todas as ferramentas necessárias a liberação da extremidade da cordoalha de aço que está ancorada no contra poste;
- Liberar ou compensar o esforço mecânico submetido ao poste no sentido contrário ao estai existente;

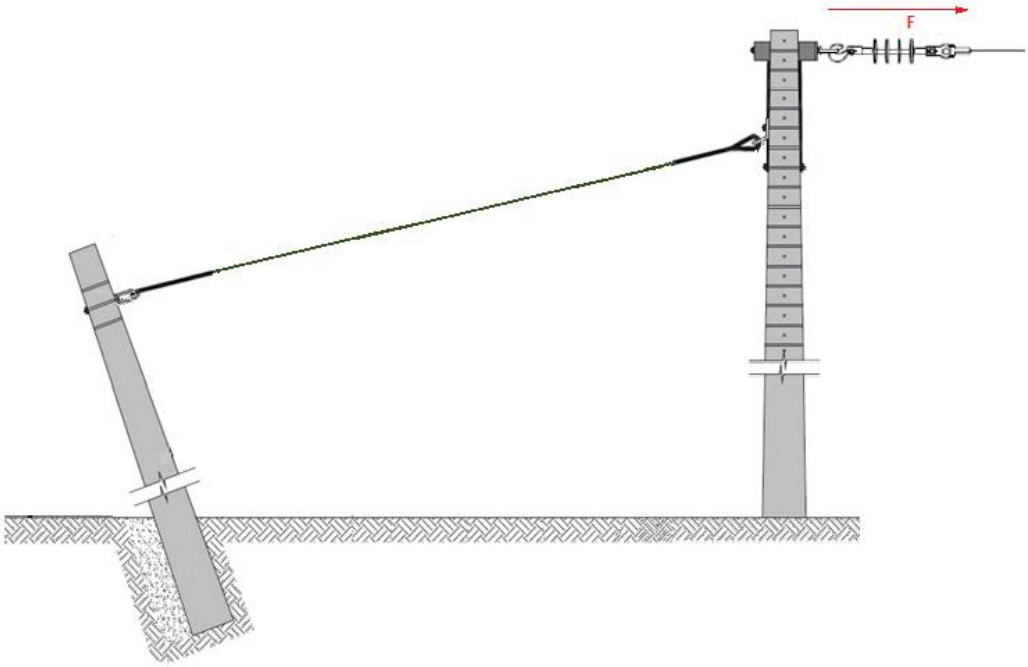
F

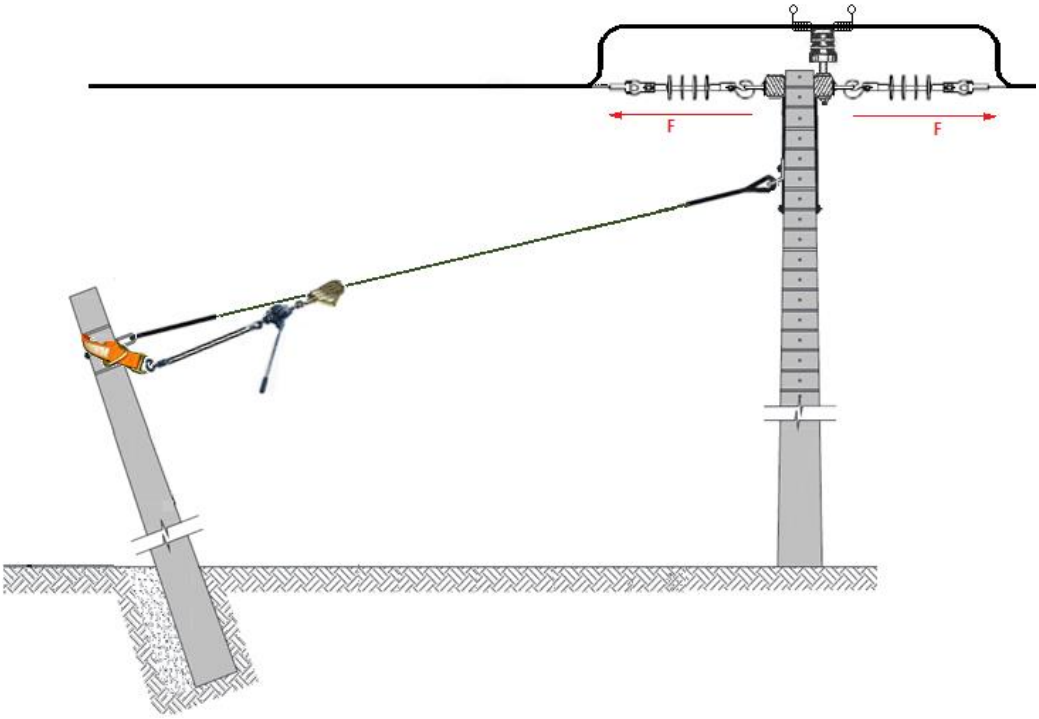
F
F

- Posicionar-se em frente a ancoragem da cordoalha de aço no contra poste e aplicar o esticador na cordoalha de aço aproximadamente 1 metro após o término da alça preformada;
- Envolver o contra poste com o estropo de nylon próximo ao ponto de ancoragem;
- Aplicar a o guincho portátil entre o esticador e o olhal do estropo de nylon;
- Tracionar o guincho portátil para liberar a força aplicada sobre a alça preformada;
- Desfazer totalmente a aplicação da alça preformada de sobre a cordoalha de aço com o auxílio de uma chave de fenda;
- Liberar a cordoalha de aço acomodando-a próximo a base do poste, juntamente com a sapatilha e a alça preformada retirada;
- Retirar a chapa de estai e parafuso;
- Reposicionar-se no alto do poste da concessionária, em frente a ancoragem da cordoalha de aço, para liberação da alça preformada;
- Içar balde de lona com ferramentas necessárias a execução da atividade;
- Instalar o estropo de nylon no poste, ou se for o caso, em outra estrutura existente no local;
- Fixar o conjunto de içamento no estropo;
- Amarrar através da corda do conjunto de içamento a cordoalha de aço;
- Desfazer totalmente a aplicação da alça preformada de sobre a cordoalha de aço com o auxílio de uma chave de fenda;
- Acomodar no balde de lona a alça preformada, a sapatilha e a chapa de estai retirados;
- Descer a cordoalha de aço do estai;
- Descer a alça preformada, a sapatilha e a chapa de estai retirados através do balde de lona;

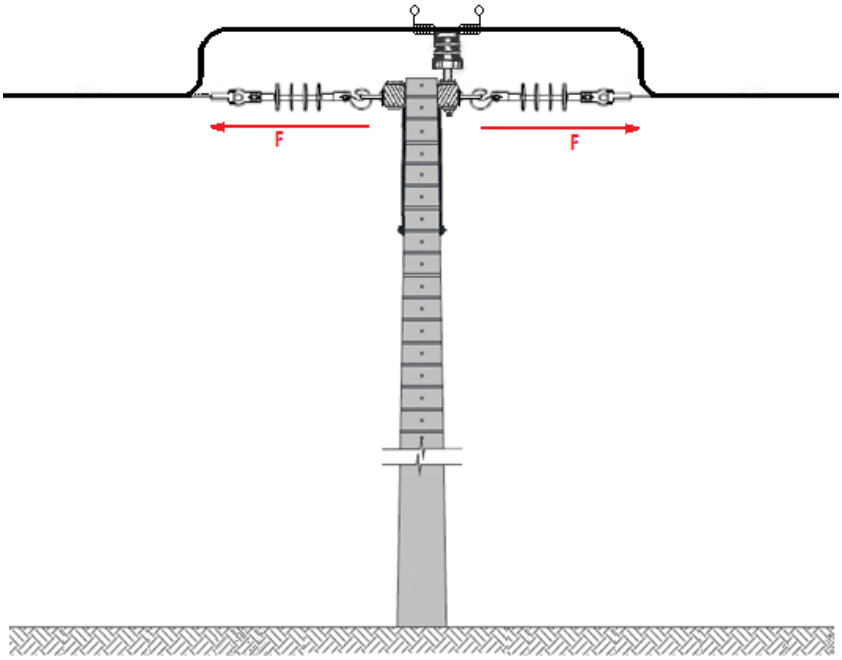

- Escavar o solo, em torno do contra poste para retirá-lo, com o auxílio de uma alavanca e uma cavadeira;
- Retirar o contra poste com auxílio do guindauto conforme IT ENERGISA/GTCD-IT/Nº048/2019 - Executar Operação das Alavancas do Guindauto ou através do Tirfor;
- Cobrir a cava confeccionada, e dar acabamento ao piso com material existente no local;
- Recolher todos os recursos envolvidos na atividade;
- Recolher, caso hajam, os resíduos gerados durante o desenvolvimento da atividade.

5.1- Identificar Riscos: 1, 2, 7, 13, 20 e 21

1		- Lesão muscular;		- Abalroamento; Colisão;	12
2		- Queda de ferramenta e materiais;		- Movimentação indesejada do veículo;	13
3		- Choque elétrico;		- Localização incorreta; - Informação incorreta (Preenchimento incorreto (informações)); - Deixar de considerar pontos importantes da tarefa; - Falha na programação; - Avaliação errônea;	14
4		- Arco voltaico;		- Comunicação deficiente das atribuições adicionais individuais aos eletricistas sobre a execução da tarefa;	15
5		- Presença de tensão na rede de distribuição;		- Pessoal insuficiente;	16
6		- Material incompleto ou inadequado;		- Passar desapercebida as condições físicas e emocionais dos eletricistas;	17
7		- Queda de escada;		- Rompimento de condutores;	18
8		- Queda do eletricista;		- Curto-circuito;	19
9		- Atropelamento;		- Ataque de insetos animais.	20
10		- Deslocamento de ferramentas e materiais;		- Equipamento com defeito (Cesto aéreo isolado ou escada basculante)	21
11		- Queda do eletricista do veículo;			

6- SISTEMAS E EQUIPAMENTOS

NOME	QUANTIDADE
Capacete de segurança	01
Óculos de segurança	01
Luva de vaqueta	01
Botina de segurança	01
Uniforme de serviço com características retardante às chamas	01
Conjunto cinto de segurança tipo paraquedista, talabarte ajustável e trava quedas	01
Bloqueador solar	01

NOME	QUANTIDADE
Corda de fibra sintética 5/8 de 20 m	01
Guincho portátil	01
Tirfor de alavanca	01
Tesoura para cortar cabos	01
Escada extensiva	01
Estropo de nylon	01
Kit linha de vida	01
Conjunto de aterramento temporário para média tensão	02
Conjunto de aterramento temporário para baixa tensão	02
Detector de presença de tensão	01
Farol portátil	01
Balde de lona	01
Carretilha em alumínio para corda (conjunto de içamento)	01
Cones de sinalização	06
Fita de sinalização	01
Esticador	01
Cavadeira	01
Pá	01
Enxada	01
Socador de solo manual	01
Chave de fenda	01
Alicate universal	01
Chave de regulagem	02

7- INDICADORES

DESCRIÇÃO	META	FÓRMULA	RESPONSÁVEL
N/A	N/A	N/A	N/A

8- SISTEMA DE GESTÃO DA QUALIDADE

SGQ	VERSÃO DA NORMA	VALOR	PRAZO	RESPONSÁVEL
N/A	N/A	N/A	N/A	N/A

9- VIGÊNCIA

DATA IMPLANTAÇÃO	STATUS	DATA DA ÚLTIMA REVISÃO	DATA DA PRÓXIMA REVISÃO	DESCRIÇÃO DO MOTIVO DA ALTERAÇÃO
30/04/2019	Vigente	-	30/04/2022	-

10- APROVAÇÃO

NOME DO VALIDADOR	CARGO DO VALIDADOR	ASSINATURA DO VALIDADOR	DATA
Thiago Martins de Morais	Gerente DCMD-ESE	PDF	24/05/2019
Danielly Formiga	Gerente DCMD-EPB/EBO		
Fernando Espindula Corradi	Gerente DCMD-EMS		
Luiz Moreto Vicentin Junior	Gerente DCMD-ESS		
Roger Toledo Gissoni	Gerente DCMD-EMT		
Alberto Alves Cunha	Gerente DCMD-ETO		
Fabio Lancelotti	Gerente DCMD-EMG/ENF		